EWC
Vleugelklem Kabelladder

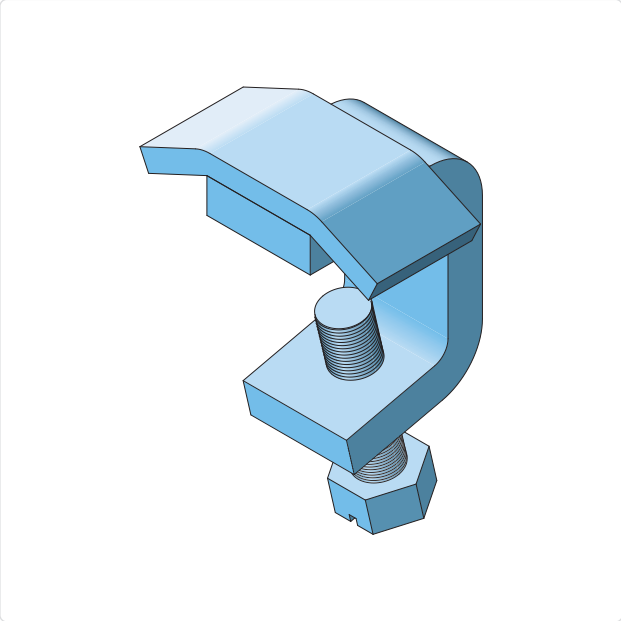

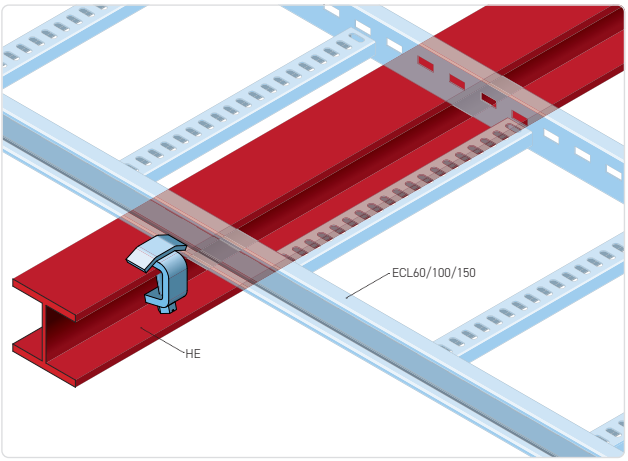

- Standaarduitvoering **thermisch verzinkt** koolstofstaal volgens NEN-EN-ISO 1461
- Hoge zinklaagdikte van **minimaal 85 µm**
- Voor snelle en **boorvrije montage** van ECL60, ECL100 en ECL150 op een **H-balk**.

Beschrijving

Vleugelklem EWC is een bevestigingsaccessoire voor kabeldraagsystemen en wordt toegepast voor het monteren van ECL kabelladders aan stalen H-balkconstructies. De klem maakt een boorvrije bevestiging mogelijk en zorgt voor een stabiele en mechanisch zekere fixatie op draagconstructies. Geschikt voor ECL60-, ECL100- en ECL150-kabelladders binnen industriële en utilitaire installaties.

De uitvoering is vervaardigd uit koolstofstaal en thermisch verzinkt volgens NEN-EN-ISO 1461, met een zinklaagdikte van minimaal 85 µm. Deze corrosiebescherming maakt de klem geschikt voor toepassing in industriële en buitenomgevingen. De thermische verzinking wordt uitgevoerd na fabricage en beschermt het volledige oppervlak, inclusief snijranden, conform IEC 61537 en installaties volgens NEN 1010.

De vleugelklem heeft een robuuste constructie met een materiaaldikte van 10,0 mm en is geschikt voor montage op H-balken met een klembereik van HE100 tot en met HE1000. De klem wordt direct op de flens van de staalconstructie geplaatst en vastgezet met (meegeleverde) bout M12x45. De uitvoering is volledig compatibel met Eurostrut kabelladders en bijbehorende bevestigingscomponenten.

Technische specificaties

Producttype:	Bevestigingsaccessoire – vleugelklem
Toepassing:	Boorvrije montage op H-balken (staalconstructies)
Compatibiliteit:	ECL60, ECL100 en ECL150 kabelladders
Klembereik:	HE100 t/m HE1000
Hoogte:	60 mm
Breedte:	30 mm
Materiaaldikte (E):	10 mm
Boutmaat:	M12x45
Materiaal:	Koolstofstaal
Oppervlaktebehandeling:	Thermisch verzinkt volgens NEN-EN-ISO 1461
Zinklaagdikte:	minimaal 85 µm
Normering:	IEC 61537, toepasbaar binnen installaties conform NEN 1010

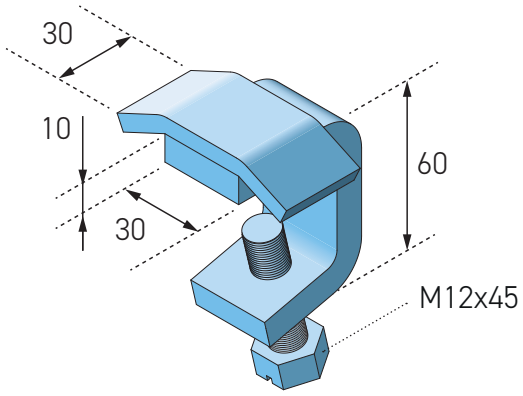

Article number	W mm	H mm	e mm	kg/ unit
EWC-HDG	30	60	10.0	0.425

Overzichtsweergave ECL Kabelladder 100mm

