Product Datasheet

EHHCP60
Koppelplaat Scharnier Horizontaal Kabelladder ECL60

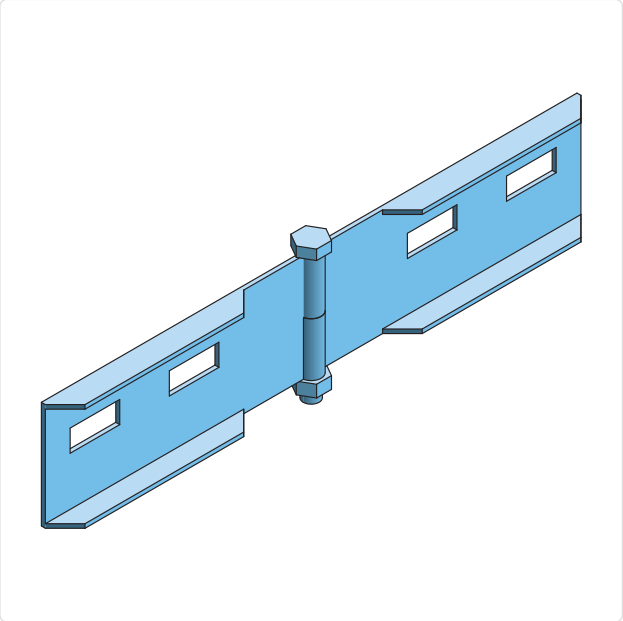

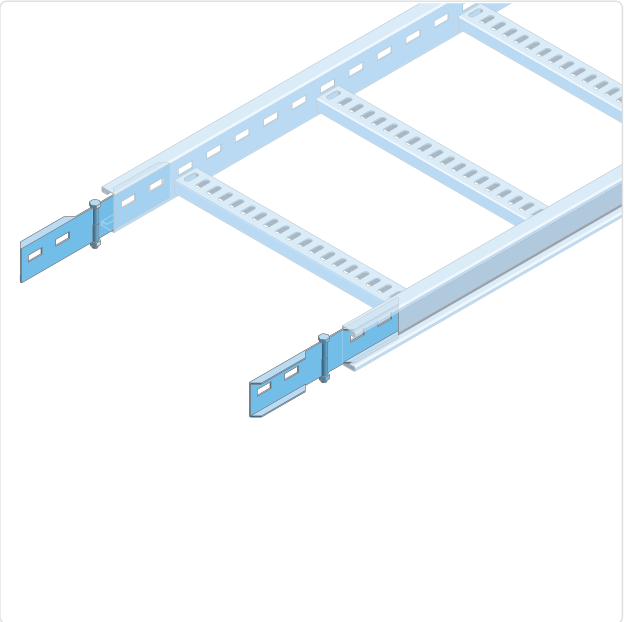

- Standaarduitvoering **thermisch verzinkt** koolstofstaal volgens NEN-EN-ISO 1461
- Hoge zinklaagdikte van **minimaal 60 µm**
- Ook leverbaar in **RVS 316L** en **RVS 304**

Beschrijving

De Eurostrut EHHCP60 horizontale scharnierkoppelplaat Heavy Duty is een verbindingscomponent voor het ECL60-kabelladdersysteem en wordt toegepast voor het mechanisch verbinden van kabelladderdelen onder een variabele horizontale hoek. De scharnierbare uitvoering maakt het mogelijk om horizontale richtingsveranderingen binnen een kabelladdertracé te realiseren zonder toepassing van een bochtstuk met een vaste hoek. De koppelplaat wordt gemonteerd ter plaatse van de langsliggers en is geschikt voor industriële, utiliteits- en infrastructurele installaties.

De standaarduitvoering EHHCP60-HDG is vervaardigd uit koolstofstaal met een materiaaldikte van 2,0 mm. Het staal is thermisch verzinkt volgens NEN-EN-ISO 1461, met een zinklaagdikte van 60 tot 70 µm. De thermische verzinking biedt corrosiebescherming voor de stalen koppelplaat bij toepassing in industriële installaties en buitenomgevingen. De koppelplaat is tevens op aanvraag leverbaar in roestvast staal AISI 304 (1.4301) en AISI 316L (1.4404). Een uitvoering met RAL-poedercoating is eveneens op aanvraag beschikbaar.

De EHHCP60 horizontale scharnierkoppelplaat heeft een hoogte van 54 mm en een totale lengte van 270 mm. De Heavy Duty-uitvoering is vervaardigd uit 2,0 mm staal en bestaat uit horizontaal scharnierbaar verbonden plaatdelen waarmee aansluitende kabelladders onder een variabele horizontale hoek kunnen worden gepositioneerd. De koppelplaat wordt geleverd inclusief 4x ESL-SB-H Eurostrut bevestigingsset (slotbout M10x20, moer en sluitring). De bevestiging aan de langsliggers wordt gerealiseerd door middel van geschroefde verbindingen. De koppelplaat is compatibel met rechte ECL60 kabelladders en bijbehorende systeemcomponenten.

Technische specificaties

Producttype:	Horizontaal scharnierbare koppelplaat voor kabelladder ECL
Productcode:	EVHCP60
Systeem:	ECL60
Systeemhoogte:	60 mm
Werkelijke hoogte:	54 mm
Lengte:	270 mm
Materiaaldikte:	2 mm
Perforatie zijkant:	25 x 11 mm
Standaardmateriaal:	Koolstofstaal
Oppervlaktebehandeling:	Thermisch verzinkt volgens NEN-EN-ISO 1461
Zinklaagdikte:	Minimaal 60 µm
Scharnierfunctie:	Horizontaal verstelbaar
Verbindingsrichting:	Horizontaal
Verbindingswijze:	Geschroefd
Uitvoering:	Met geïntegreerde verbinders, inclusief 4x ESL-SB M10x20 bevestigingsset (slotbout, moer en sluitring)
Normering:	IEC 61537, toepasbaar binnen installaties conform NEN 1010
Bouwvorm:	Mechanische verbinding tussen kabelladderdelen onder een variabele horizontale hoek

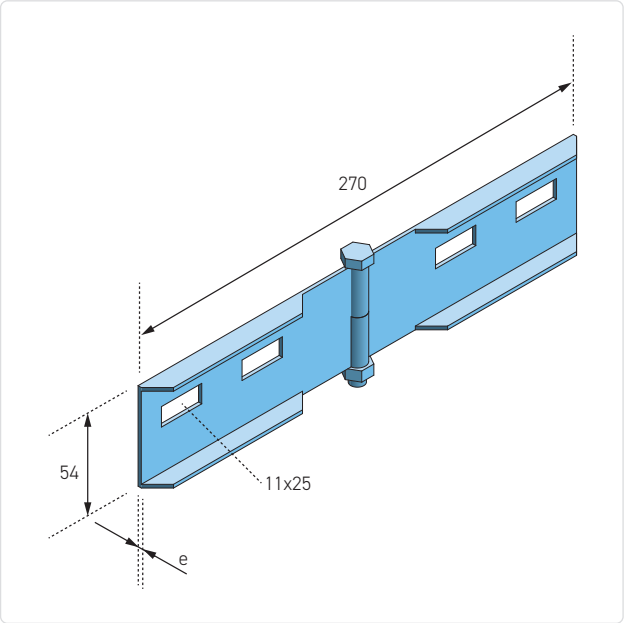

Beschikbare materiaalvarianten

TV (HDG): Thermisch verzinkt koolstofstaal volgens NEN-EN-ISO 1461, met een hoge laagdikte van minimaal 60 µm, geschikt voor zwaar industriële en buitenomgevingen.
RVS 304 (A2 / 1.4301): Roestvast staal voor binnenomgevingen en licht corrosieve omstandigheden.
RVS 316L (A4 / 1.4404): Roestvast staal met verhoogde corrosiebestendigheid voor chemische, maritieme en offshore toepassingen.

RAL-poedercoating op aanvraag beschikbaar.

Varianten

Article number	L mm	H mm	e mm	kg/ unit
EHHCP60-HDG	270	54	2	0.75
EHHCP60-304	270	54	2	0.75
EHHCP60-316	270	54	2	0.75

Overzichtsweergave ECL Kabelladder 60mm

